Conexão Inner Acesso com Torniquete Bruson/Placa CPU Lite II

1 Objetivo

Auxiliar a conexão entre um Inner Acesso e o torniquete do fabricante Bruson, através de conexões entre uma PCI Acionamentos e um placa CPU Lite II, própria do fabricante, que auxilia na conexão.

Para modelos diferentes de Torniquetes, consulte o Suporte Técnico da Topdata.

2 Conexões entre CPU Lite e Inner Acesso

- O relé 1 da placa PCI Acionamento deve ser conectado ao sinal para giro de entrada da placa CPU Lite, C11/1 e 5, e o relé 2 deve ser conectado ao sinal para giro de saída, C11/2 e 5.
- O sensor 1 da placa PCI Acionamento deve ser conectado ao fim de giro da entrada, CN9/1 e 2, da placa CPU Lite, e o sensor 2 deve ser conectado ao fim de giro da saída, CN9/3 e 4.
- As conexões entre os sensores indutivos da Bruson e a placa CPU Lite estão no Anexo I.

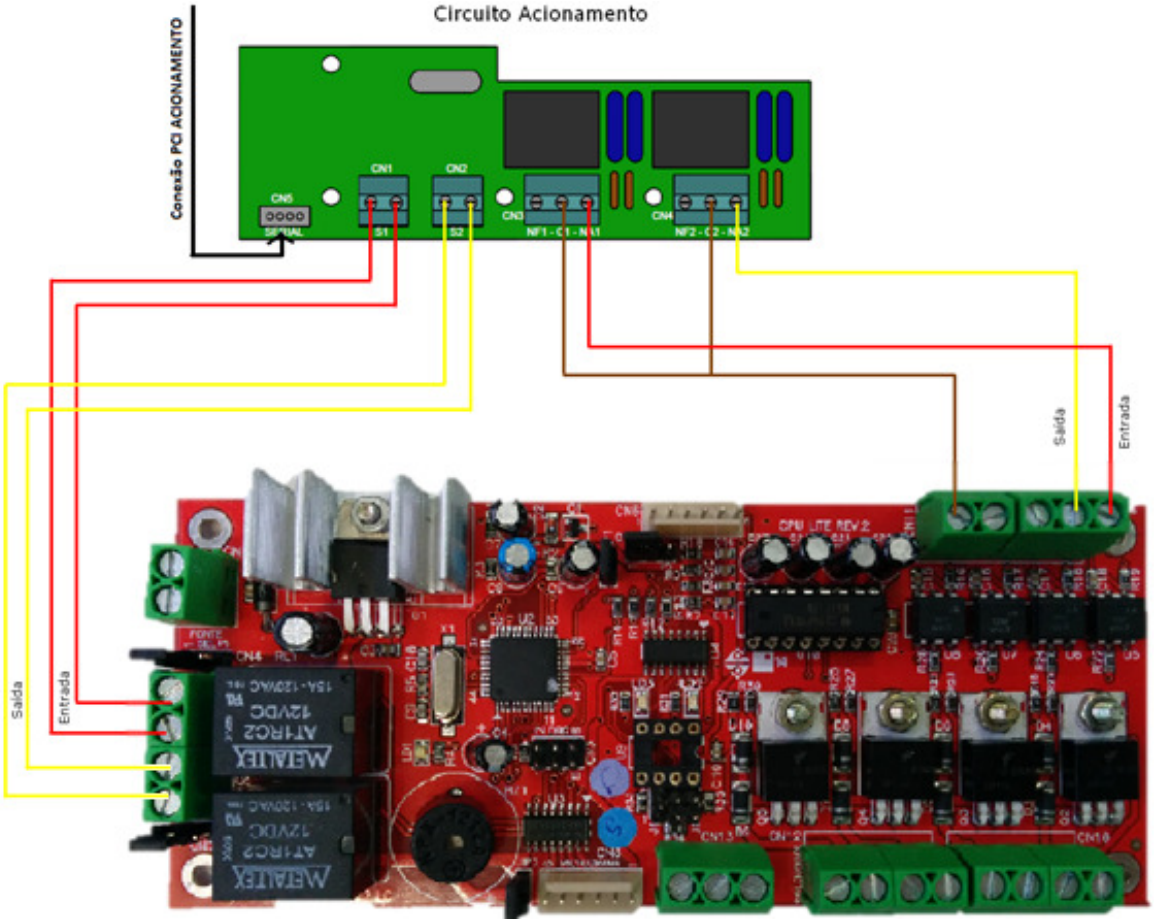

Os produtos Topdata que podem ser utilizados para integração com Torniquete Bruson são:

- Coletor Inner Acesso Barras;
- Coletor Inner Acesso Prox;
- Coletor Inner Acesso Smart Card;
- Coletor Inner Acesso Bio/Bio Light.

3 Tipos de configuração que podem ser aplicadas ao Torniquete

As seguintes configurações, presentes no software Gerenciador de Inners configurado como Catraca, estão disponíveis para o firmware do Inner Acesso configurado como Torniquete:

Tipo de configuração	Leitor 1	Leitor 2	Acionamento 1	Tempo de acionamento 1	Acionamento 2	Tempo de acionamento 2	Função default (Prox)	Função default (somente Bio)
CONFIG. 1	Somente Entrada	Somente Saída	Libera giro para Entrada	10 segundos (Timeout Bruson)	Libera giro para Saída	10 segundos (Timeout Bruson)	Desabilitado	Entrada
CONFIG. 2	Somente Saída	Somente Entrada	Libera giro para Saída	10 segundos (Timeout Bruson)	Libera giro para Entrada	10 segundos (Timeout Bruson)	Desabilitado	Saída

4 Configurações que podem ser aplicadas ao Torniquete sem biometria

Função do leitor 1: Somente Entrada Função do leitor 2: Somente Saída Acionamento 1: Libera giro para Entrada Acionamento 2: : Libera giro para Saída	Função do leitor 1: Somente Saída Função do leitor 2: Somente Entrada Acionamento 1: Libera giro para Saída Acionamento 2: : Libera giro para Entrada
<u>Resultado desta configuração:</u> Ao passar o cartão no leitor 1: **Display** = ENTRADA, até 10 segundos ou fim do giro. **Acionamento** = aciona relê 1, por 1 segundo **Confirmação do giro** = através S1 Ao passar o cartão no leitor 2: **Display** = SAIDA, até 10 segundos ou fim do giro. **Acionamento** = aciona relê 2, por 1 segundo **Confirmação do giro** = através S2	<u>Resultado desta configuração:</u> Ao passar o cartão no leitor 1: **Display** = SAIDA, até 10 segundos ou fim do giro. **Acionamento** = aciona relê 2, por 1 segundo **Confirmação do giro** = através S2 Ao passar o cartão no leitor 2: **Display** = ENTRADA, até 10 segundos ou fim do giro. **Acionamento** = aciona relê 1, por 1 segundo **Confirmação do giro** = através S1

5 Configurações que podem ser aplicadas ao Torniquete Bio

<table>
<tr>
<td>Função do leitor 1: Somente Entrada
Função do leitor 2: Somente Saída
Acionamento 1: Libera giro para Entrada
Acionamento 2: : Libera giro para Saída
Função Default Bio: Entrada</td>
<td>Função do leitor 1: Somente Saída
Função do leitor 2: Somente Entrada
Acionamento 1: Libera giro para Saída
Acionamento 2: : Libera giro para Entrada
Função Default Bio: Saída</td>
</tr>
<tr>
<td>

<u>Resultado desta configuração:</u>

Ao passar o cartão no leitor 1:
Display = ENTRADA, até 10 segundos ou fim do giro.
Acionamento = aciona relê 1, por 1 segundo
Confirmação do giro = através S1

Ao passar o cartão no leitor 2:
Display = SAÍDA, até 10 segundos ou fim do giro.
Acionamento = aciona relê 2, por 1 segundo
Confirmação do giro = através S2
</td>
<td>

<u>Resultado desta configuração:</u>

Ao passar o cartão no leitor 1:
Display = SAÍDA, até 10 segundos ou fim do giro.
Acionamento = aciona relê 2, por 1 segundo
Confirmação do giro = através S2

Ao passar o cartão no leitor 2:
Display = ENTRADA, até 10 segundos ou fim do giro.
Acionamento = aciona relê 1, por 1 segundo
Confirmação do giro = através S1
</td>
</tr>
</table>

6 Características do Torniquete

- O tempo do acionamento 1 deve ser preenchido com o tempo de timeout de giro do torniquete (timeout default: 10 segundos). Esse tempo será o mesmo para o giro esquerdo e direito.
- A configuração do acionamento 2 não deve ser efetuada através do software. O funcionamento do relê 2 será interno no firmware e dependerá apenas das configurações do leitor 1 e 2, e acionamento 1.
- Para leitores de proximidade não é necessário configurar a 'Função default'. Deixar a opção 'Não utilizar' selecionada.
- Para equipamentos biométricos é necessário configurar a 'Função ativada pelo leitor biométrico' com 'Entrada' ou 'Saída', dependendo de como o torniquete estiver instalado.
- Quando for utilizado o teclado para realizar marcações, será consultada a configuração do leitor 1. Exemplo: se o leitor 1 estiver configurado como 'Somente entrada', o teclado liberará o giro do torniquete no sentido de entrada.
- Para utilizar "Função" é necessário configurar a opção 'Catraca' como 'Libera catraca no sentido de entrada' ou 'Libera catraca no sentido de saída', dependendo de como o torniquete estiver instalado. A opção 'Aciona relé 2' não será considerada, pois os relés serão acionados de acordo com o que estiver configurado na opção 'Catraca'.
- O funcionamento do Torniquete, no que se refere a registros de ponto ou acesso, é igual ao de uma Catraca. Ou seja, o registro só é salvo se ocorrer a confirmação através do sensor.

7 Restrições de Utilização

- A configuração de Torniquete no Inner Acesso deve ser somente off-line, ou seja, utilizando o Gerenciador de Inners 5.
- A funcionalidade de "Contador de Giros" não deve ser utilizada, visto que a confirmação do giro não retornará ao firmware do Inner Acesso, porque será realizada pelo próprio Torniquete.

Anexo I
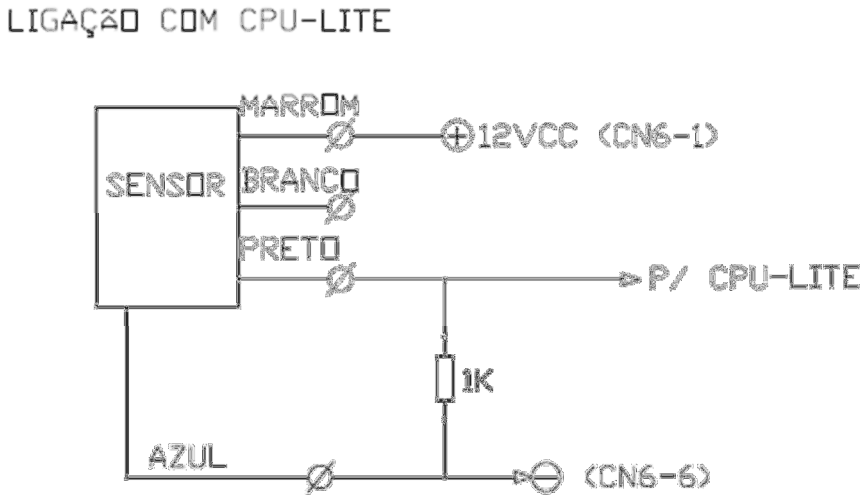
Conexão dos Sensores de Giro do Torniquete com a Placa CPU Lite